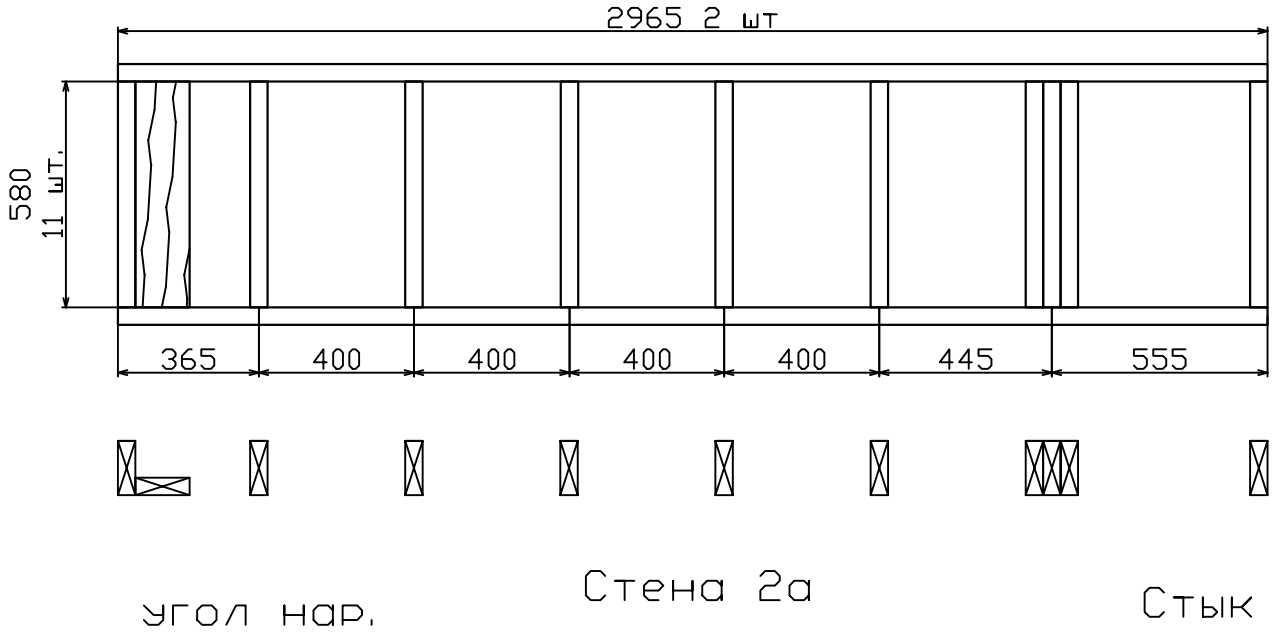
2965 2 шт
580
11 шт.
365
400
400
400
400
445
555
угол нар.
Стена 2а
Стык

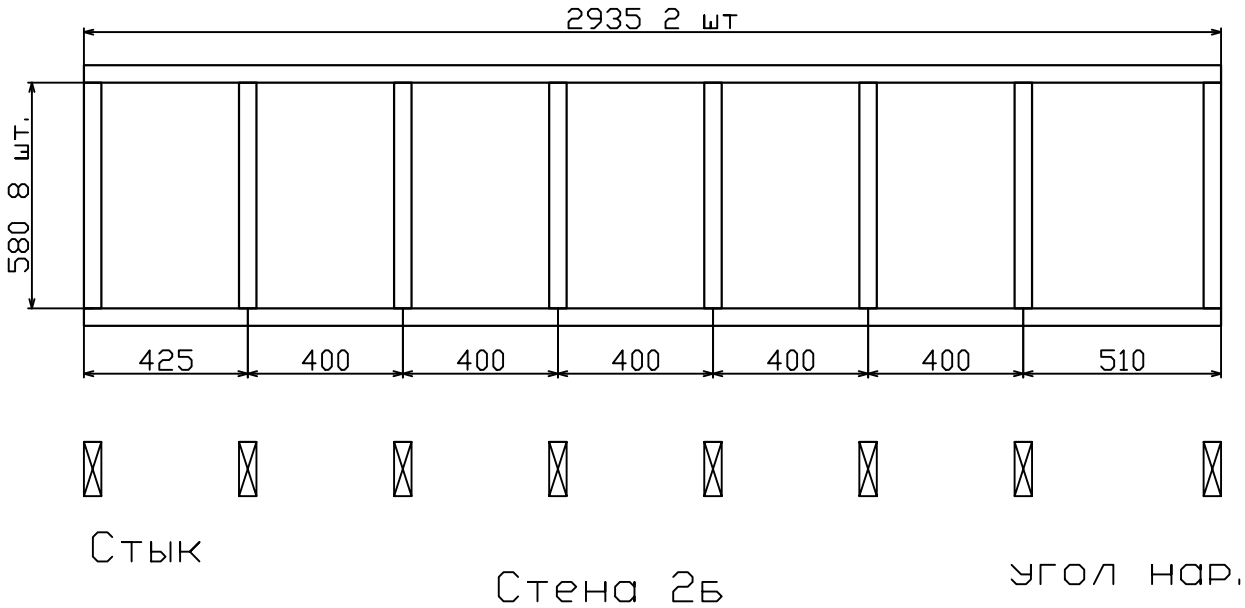
2935 2 шт
580 8 шт.
425
400
400
400
400
400
510
Стык
Стена 2б
угол нар.